Podélná atika - žlab střešních sendvičových panelů PUR

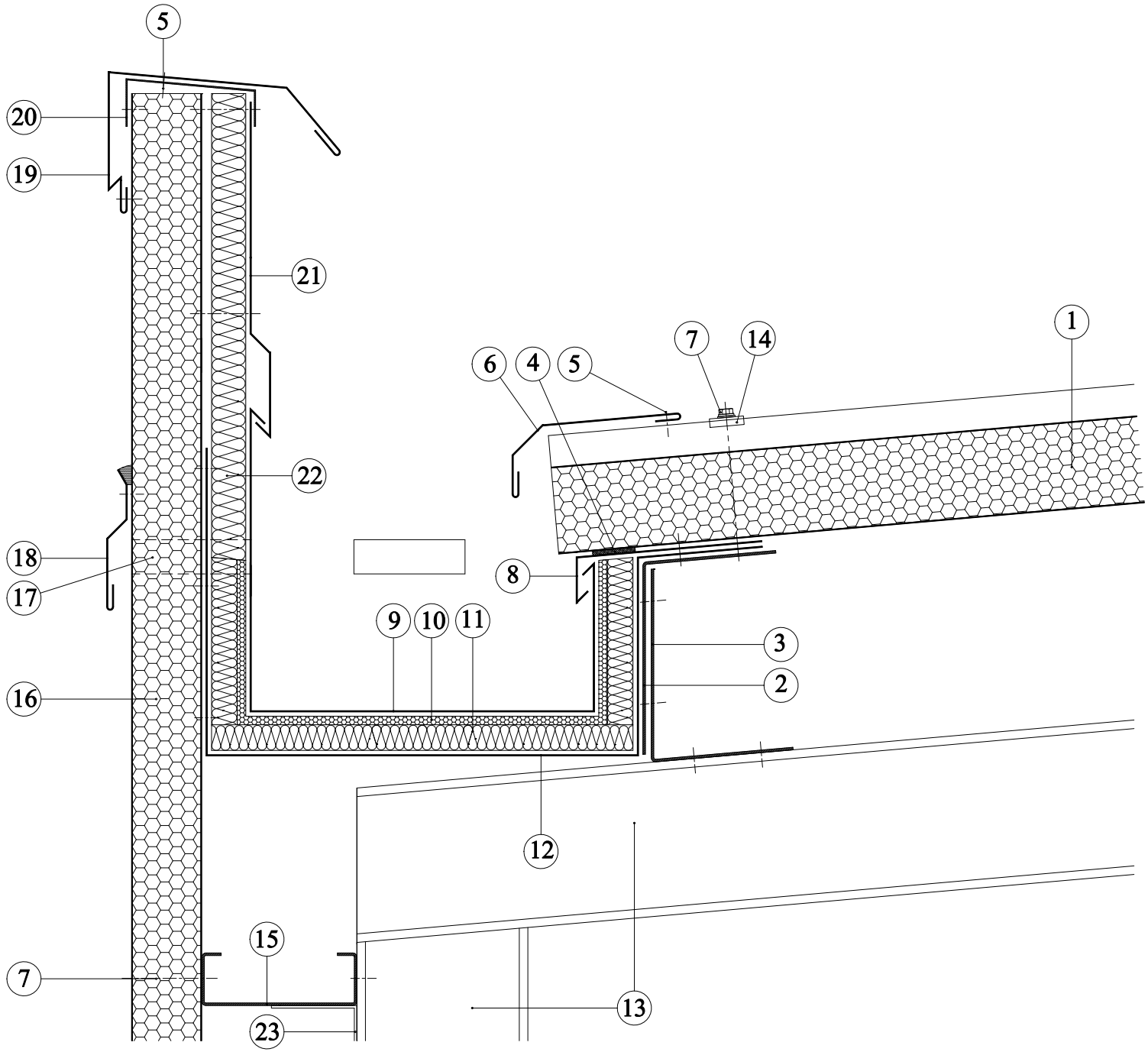

1. Sendvičový panel střešní PUR
2. Vaznice
3. Vaznice
4. Trvale pružná těsnící páska
5. Slepý kovový nýt
6. Krycí plech
7. Šroub s těsnící podložkou
8. Žlabová okapnice
9. Žlab zaatikový
10. Doporučeno - vytápění žlabu
11. Tepelná izolace žlabu
12. Nosič žlabu
13. Nosná konstrukce
14. Kalota
15. Tenkostěnný paždík C profil
16. Sendvičový panel stěnový PUR
17. Nouzový přepad boční
18. Kryt nouzového přepadu
19. Lem atiky
20. Profil zakončení panelu
21. Lemování
22. Přídavná tepelná izolace
23. Kotevní botka paždíku