Štítová stěna sendvičových panelů s minerálním jádrem

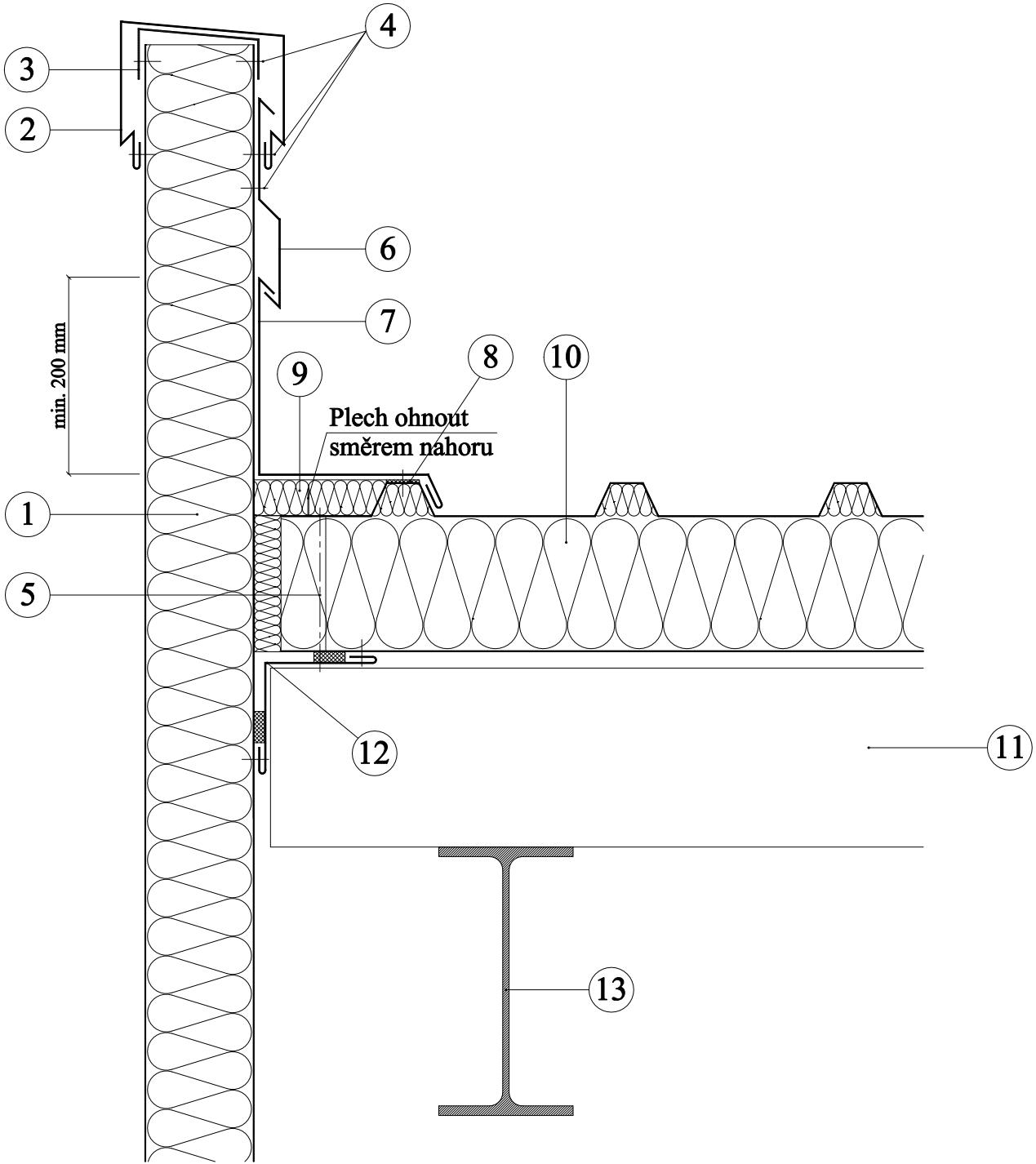

1. Sendvičový panel stěnový s minerální vlnou
2. Lem atiky
3. Profil zakončení panelu
4. Slepý kovový nýt
5. Šroub s těsnící podložkou
6. Lemování
7. Lemování
8. Těsnící pás
9. Termoizolace
10. Sendvičový panel střešní s minerální vlnou
11. Tenkostěnná vaznice - profil C, Z
12. Roh panelu vnitřní
13. Nosná ocelová konstrukce